AUSSENWAND W103 UND W104

d= 25cm

GRUNDRISS WAND , M.=1:25
W103

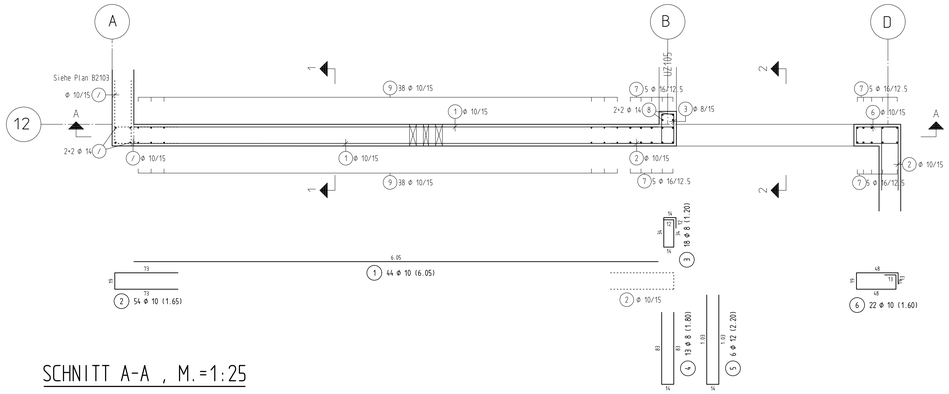

GRUNDRISS WAND , M.=1:25
W104

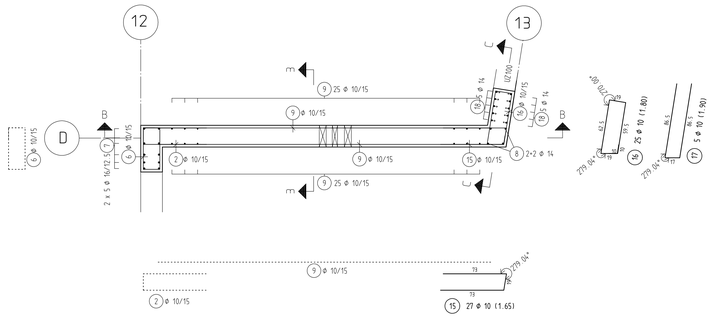

SCHNITT A-A , M.=1:25

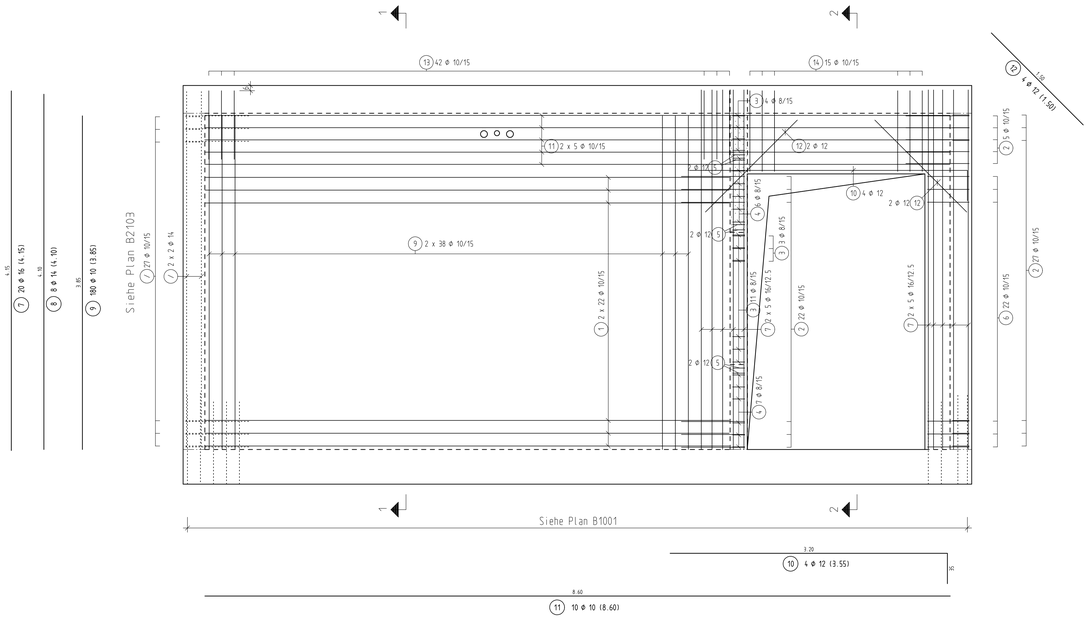

SCHNITT B-B , M.=1:25

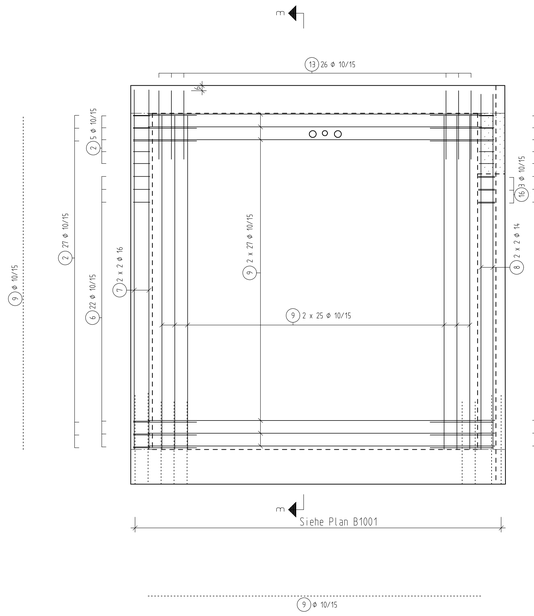

SCHNITT C-C , M.=1:25

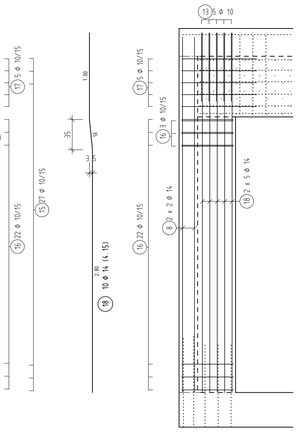

SCHNITT 1-1 , M.=1:25

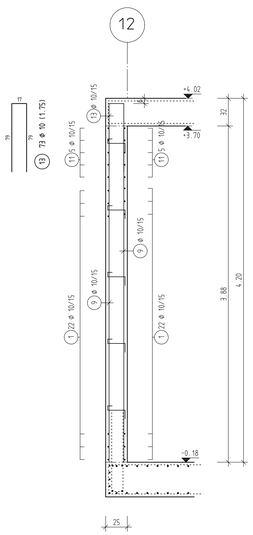

SCHNITT 2-2 , M.=1:25

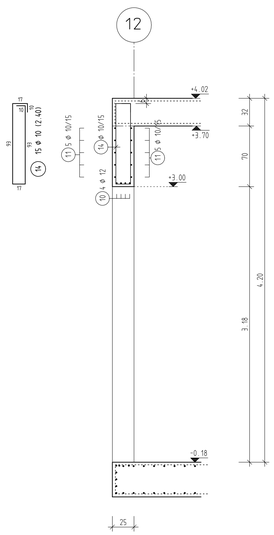

SCHNITT 3-3 , M.=1:25

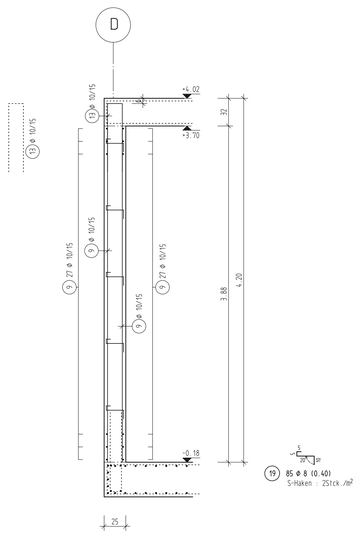

RUNDSTAHL-STÜCKLISTE BSt 500 S

POS.	STÜCK	ø (mm)	SCHNITTLÄNGE (m)	GEWICHT (kg)	GESAMTLÄNGE (m)
1	44	10	6,050	3,733	266,200
2	54	10	1,650	1,018	89,100
3	18	8	1,200	0,474	21,600
4	13	8	1,800	0,711	23,400
5	6	12	2,200	1,954	13,200
6	22	10	1,600	0,987	35,200
7	20	16	4,150	6,557	83,000
8	8	14	4,100	4,961	32,800
9	180	10	3,850	2,375	693,000
10	4	12	3,550	3,152	14,200
11	10	10	8,600	5,306	86,000
12	4	12	1,500	1,332	6,000
13	73	10	1,750	1,080	127,750
14	15	10	2,400	1,481	36,000
15	27	10	1,650	1,018	44,550
16	25	10	1,800	1,111	45,000
17	5	10	1,900	1,172	9,500
18	10	14	4,150	5,022	41,500
19	85	8	0,400	0,158	34,000

GESAMTMENGE (BETONSTAHL BSt 500 S)

(mm)	(kg/m)	(m)	(kg)
8	0,395	79,000	31,205
10	0,617	1.432,300	883,729
12	0,888	33,400	29,660
14	1,210	74,300	89,903
16	1,580	83,000	131,140

GESAMTGEWICHT 1.165,637

Grundbewehrung bei Aussparungen ausschneiden

SCHRAUBMUFFENVERBINDUNGEN

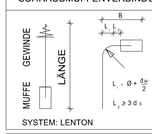

Ø [mm]	DREHMOMENT [Nm]
10/12	39
14	80
16	120
20	180
25/28	270
32	300
40/50	350

SYSTEM: LENTON

VORGEFERTIGTE BEWEHRUNGS-ANSCHLUSS-KÄSTEN MÜSSEN EINE RAUHE BETONANSCHLUSS-FLÄCHE AUFWEISEN.

ABSTANDSHALTER		BÜGELSCHLÖSSER	KRÖPFMASS
ABSTANDS-BÖCKE	S-HAKEN	BÜGELSCHLÖSSER VERSCHWENKEN	KRÖPFMASS
MIT MONTAGE-STAB	min. 2 STÜCK/m²	S-HAKEN IN SCHALUNG ABBIEGEN	KRÖPFMASS

VERLEGESCHEMA

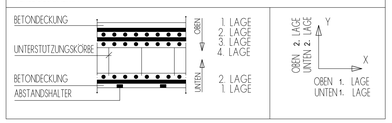

BETONFESTIGKEITSKLASSE	C 30/37	BETONSTAHL-SORTEN (BSt)	B 500A
EXPOSITIONS-KLASSEN	X C1,Wo	PROFILSTAHL + KORROSIONSSCHUTZ	
GRÖSSTKORN-DURCHMESSER /ANFANGER	dg= 32 / 16	SPANNSTAHL	
WEITERE ANFORDERUNGEN			ABSTANDHALTER NACH DEN DBV-MERKBLÄTTERN "ABSTANDHALTER" UND "BETONDECKUNG D. BEWEHRUNG"

BETONDECKUNG DER BEWEHRUNG		VERLEGEMASZ Cv mm	VORHALTEMASZ DELTA C mm	ABSTANDHALTER
INNEN AUSSEN	OBEN UNTEN SEITLICH	30 30 30	15	UNTERSTUTZUNGEN

DIESER PLAN ENTHALT			
DÜBELLEISTEN ZEICHNUNGSMATTEN ROLLENMATTEN BAMTECID BEWEHRUNGSANSCHLUSSE VORGEFERTIGTE BEWEHRUNG	GESAMTGEWICHT BSt IV S + M 1,17 to	ABSTANDHALTER UND UNTERSTUTZUNGEN EINBAUEN ZUR LAGESICHRUNG DER BEWEHRUNG. STAHLMASZE SIND AUSSENMASZE SE SIND GINAU ENZEIMALEN SCHRÄG- UND BIEGETOLERANZEN S. DBV-MERKBLATT "BETONDECKUNG UND BEWEHRUNG" STÜCKZAHLEN VOR AUSRÜHRUNG PRÜFEN	

MINDESTWERTE DER BIEGEROLLENDURCHMESSER d_m NACH DIN EN 1992-1-1/NA

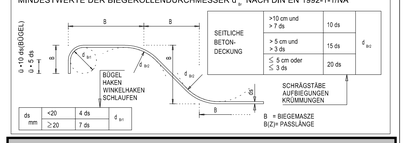
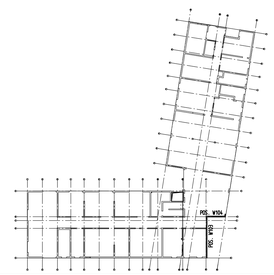
ÜBERSICHT: ± 0.00 = 327.50 ü. NN